ՏԱՆԻՔԻ ՑԱՆԿԱՊԱՏ

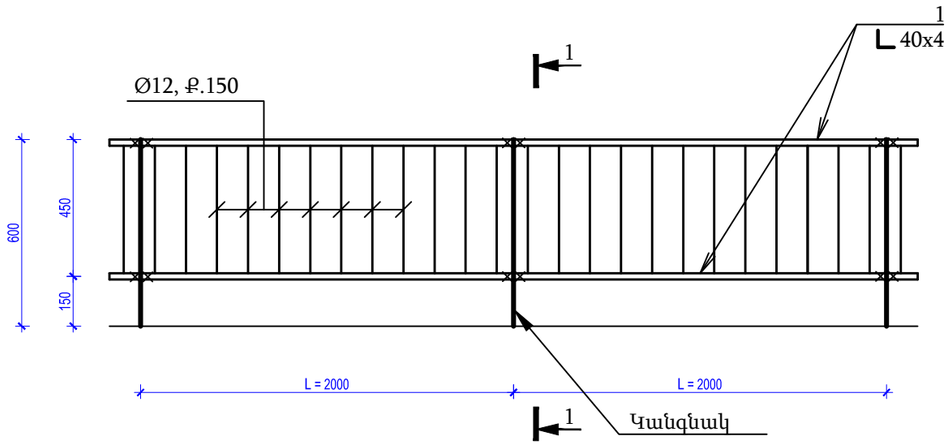

ՏԱՆԻՔԻ ՑԱՆԿԱՊԱՏԻ ՀԱՎԱՔՄԱՆ ՄԻԱՎՈՐՆԵՐԻ ՄԱՍՆԱԳԻՐ 2 ՄԵՏՐԻ ՀԱՄԱՐ

ԴԻՐՔ	ՆՇԱՆԱԿՈՒՄ	ԱՆՎԱՆՈՒՄ	ՔԱՆ.	ԾԱՆՈԹԱԳՐ.
1	Տվյալ թերթը	ԱՆԿՅՈՒՆԱԿ 40x4, ԳՕՍՏ 8509 - 86, L= 2000	2	4.84 կգ
2	Տվյալ թերթը	ԱՆԿՅՈՒՆԱԿ 56x4, ԳՕՍՏ 8509 - 86, L= 100	1	0.344 կգ
3	Տվյալ թերթը	ԱՆԿՅՈՒՆԱԿ 36x4, ԳՕՍՏ 8509 - 86, L= 600	1	1.296 կգ
4	Տվյալ թերթը	ԹԵՐԹ 36x6, ԳՕՍՏ 103 - 76*, L= 750	1	1.28 կգ
5	Տվյալ թերթը	Ø12A500C, ԳՕՍՏ 3760 - 98 L= 580	12	0.515 կգ
6		ՀԵՂՅՈՒՍ M8	4	
7		ՄԱՆԵԿ 8	8	
		ՏԱՓՕՂԱԿ	8	

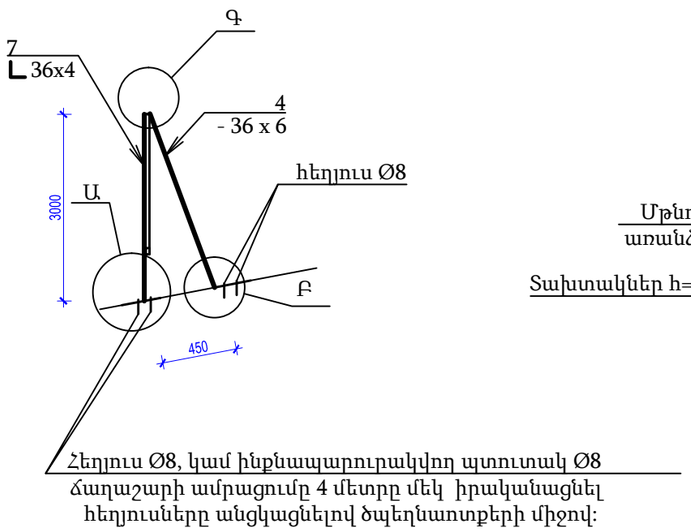

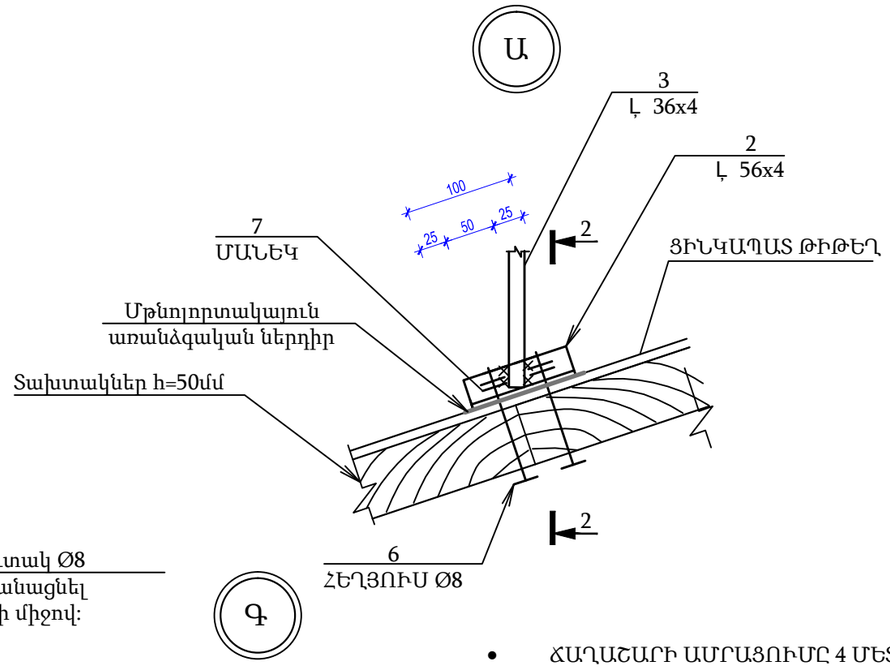

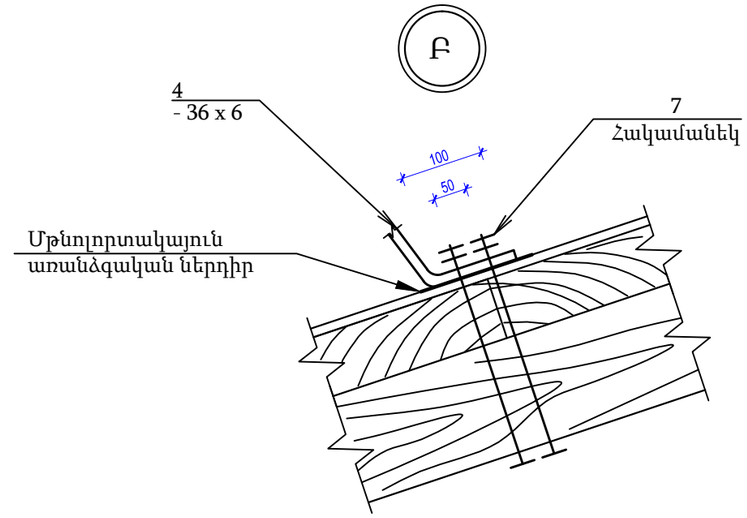

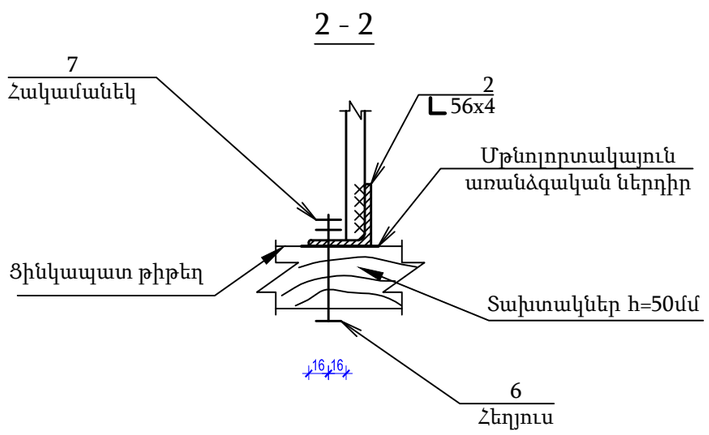

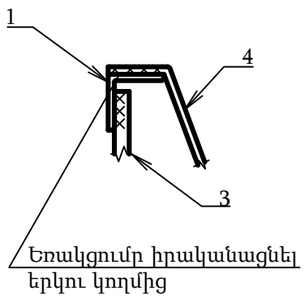

- ՃԱՂԱՇԱՐԻ ԱՄՐԱՑՈՒՄԸ 4 ՄԵՏՐԸ ՄԵԿ ԻՐԱԿԱՆԱՑՆԵԼ, ՀԵՂՅՈՒՄՆԵՐԸ ԱՆՑԿԱՑՆԵԼՈՎ ԾՊԵՂՆԱՌՏՔԵՐԻ ՄԻՋՈՎ:
- ՀԵՂՅՈՒՍԱՅԻՆ ՄԻԱՑՈՒՄՆԵՐՈՒՄ ՏԱՓՕՂԱԿՆԵՐԻ ԵՎ ՀԱԿԱՄԱՆԵԿՆԵՐԻ ՏԵՂԱԴՐՈՒՄԸ ՊԱՐՏԱԴԻՐ Է:
- ԴԻՐՔ 4-Ը ԵՌԱԿՑԵԼ ԴԻՐՔ 1-ԻՆ 40 ՄՄ ԵՐԿԱՐՈՒԹՅԱՄԲ, ԵՐԿՈՒ ԿՈՂՄԻՑ:
- ԵՌԱԿՑՈՒՄԸ ԻՐԱԿԱՆԱՑՆԵԼ, Э42А ՏԻՊԻ ԷԼԵԿՏՐՈԴՆԵՐՈՎ :
- ԵՌԱԿՑՄԱՆ ԿԱՐԻ ԲԱՐՁՐՈՒԹՅՈՒՆԸ ԸՆԴՈՒՆԵԼ, ԵՌԱԿՑՎՈՂ ԷԼԵՄԵՆՏՆԵՐԻՑ ՓՈՔՐԻ ՀԱՍՏՈՒԹՅԱՆԸ ՀԱՎԱՍԱՐ:
- ՊՈՂՊԱՏԵ ԷԼԵՄԵՆՏՆԵՐԻ ՄԱԿԵՐԵՎՈՒՅԹՆԵՐԸ ՆԵՐԿԵԼ, ԵՐԿՈՒ ՇԵՐՏՈՎ ՀԱՄԱՁԱՅՆ ՄՆԻՊ 2.03.11-85 «ՇԻՆԱՐԱՐԱԿԱՆ ԿՈՆՍՏՐՈՒԿՑԻԱՆԵՐԻ ՊԱՇՏՊԱՆՈՒԹՅՈՒՆԸ ԿՈՌՈԶԻԱՅԻՑ», ՆԱԽՈՐՈՔ ՆԱԽԱՆԵՐԿՎԱԾ ՆԵՐԿԱՍՏԱՌԻ ՎՐԱ:

ԾՐԱԳՐԻ ԱՌԱՋԱԴՐԱՆՔ՝ TAN-07				ԹԱԼԻՆԻ ԹԻՎ 3 ՄԱՆԿԱՊԱՐՏԵԶԻ ՎԵՐԱԿԱՌՈՒՑՈՒՄ		
				ՃԱՐՏԱՐԱՊԵՏԱԿԱՆ ԼՈՒԾՈՒՄՆԵՐ	ՓՈՒԼ	ԹԵՐԹ	ԹԵՐԹԵՐ
ՆԱԽԱԳԾ.	Տ. ԱՂԱՍԱՐՅԱՆ				ԱՆ	ՃԼ-26	33
ՆԱԽԱԳԾ.	Թ. ՀՄԱՅԱԿՅԱՆ			ՏԱՆԻՔԻ ՑԱՆԿԱՊԱՏ ԱՄՐԱՑՄԱՆ ՀԱՆԳՈՒՅՑՆԵՐ	INTER energia	ԻՆՏԵՐ էներգիա ՍՊԸ	
ՆԳՃ	Գ. ՀՈՎՀԱՆՆԻՍՅԱՆ						
ՊԱՇՏՈՆ	ԱԶԳԱՆՈՒՆ	ՍՏՈՐԱԳՐ.					